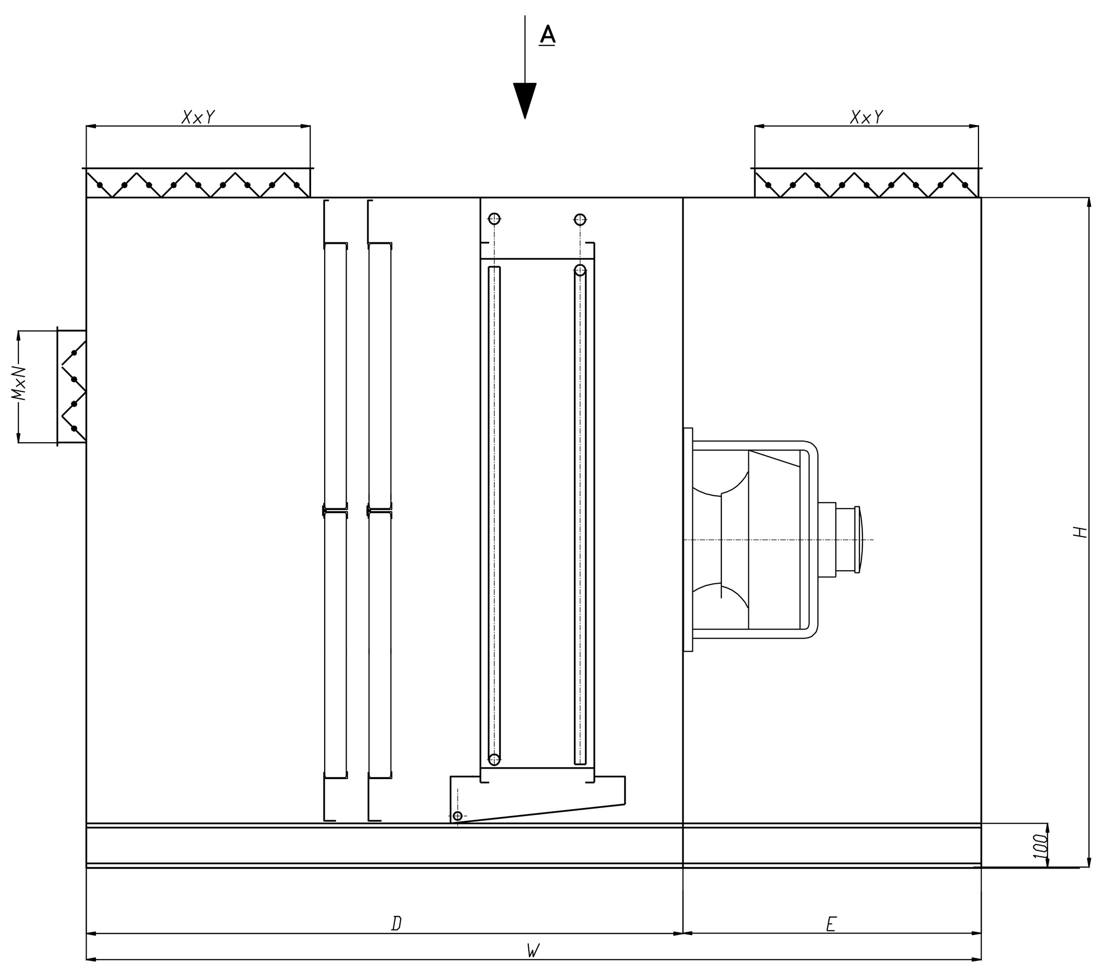

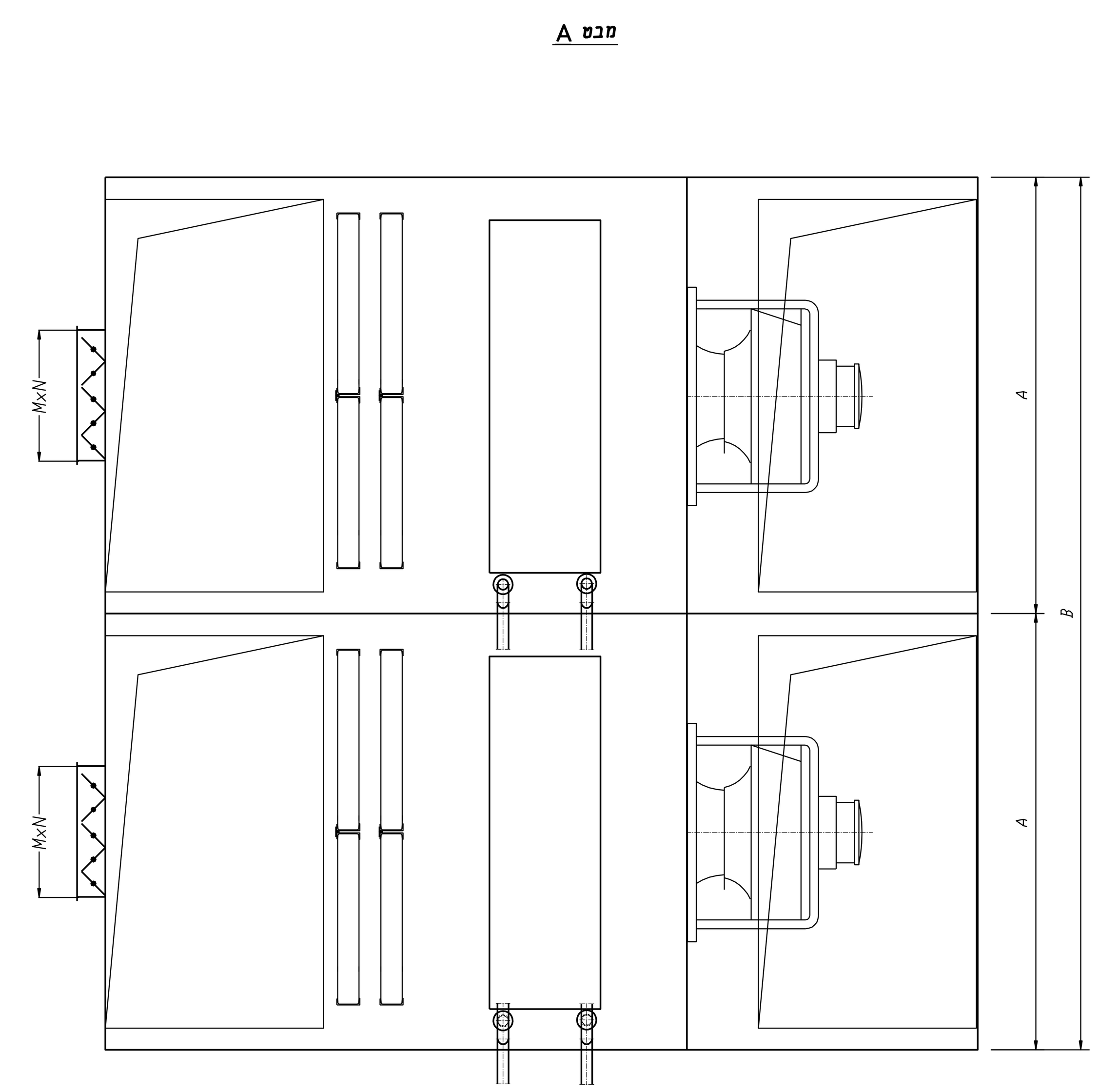

הערה: לבצע חלון בקוטר 20 ס"מ

	נחשון מצינור נחושת "ø5/8	עומס (Btu/hr)	טמפ. מים °F כניסה	טמפ. מים °F יציאה	כמות מים (GPM)	אויר נכנס WB °F	אויר נכנס DB °F	אויר יוצא WB °F	אויר יוצא DB °F	ספיקת אויר (CFM)	כמות אויר צח (CFM)	שטח פנים (sq ft)	מהירות פנים (FPM)	שורות עומק	שורות גובה	מספר מעגלים	אורך נטו (mm)	גובה נטו (mm)	משקל יחידה (kg)
קרור	8 צלעות ל-"1 צלע "1½X"1½	124600	45	55	27.7	78.5	66	56	58	3900	590	8.67	450	6	30	15	700	1143	700
חמום																			

מידות (מ"מ)

W	Y	X	Q	N	M	H	G	F	E	D	C	B	A
2000	900	500	-	300	250	1500	-	-	700	1300	-	2000	1000

	דגם	כמות	מידות
מסנן ראשוני	מתכתי	4	600x400x50
מסנן מישני	FARR 30X30	4	600x400x50

מיקום יחידה	יעוד יחידה	מפוח צנטרי כפות	מספר מפוחים	קוטר מאיץ (mm)	ספיקת אויר למפוח (CFM)	לחץ סטטי (mm W.G.)	סל"ד (RPM)	הספק לבלימה (kW)	מהירות יציאה (FPM)	רמת הרעש dB(A)	מנוע הספק (min) (kW)	מנוע סל"ד (RPM)
חדר מכונות	מחלקת סטירילי		1	355	3900	60	1600	2.16	2000	71	3.0	1450

AHU-1,AHU-2
3900cfm

פרט חיבור צינור ניקוז לאמבטיה

לוח תפוצה:

מס' סדורי	המקצוע / תאריך		אדריכלות	קונסטרוקטור	חשמל	אינסטלציה	אקוסטיקה	בטיחות	פיתוח	נוף	פקוח	מזמין	קבלן			
1																
2																
3																
4																
5																
6																

טבלת עדכון:

מס'	תאריך	תאור		בקר
1				
2				
3				
4				
5				
6				
7				

לעיון ☐	לאישור ☐	למכרז ☐	לביצוע ☐
תאריך	תאריך	תאריך	תאריך

מהדורת אדריכל:

מזמין:

שם התכנית:

יחידת טיפול באוויר למחלקת סטירילי

מס' התכנית:

מס' הקובץ:

מהדורה	ק.מ.	תכנן	שרטט	בקר	אישר	תאריך
0	-	סוולי	א.ש.	ר.א.	ר.א.	22.01.20

אסא אהרוני מהנדסים יועצים בע"מ
רחי' האתגר 5 טירת כרמל 39032
ASSA AHARONI CONSULTING ENGINEERS LTD
5 HAETGAR ST., TIRAT CARMEL 39120
Tel: 972-4-8577777 Fax: 972-4-8575222
E-mail:office@a-aharoni.com